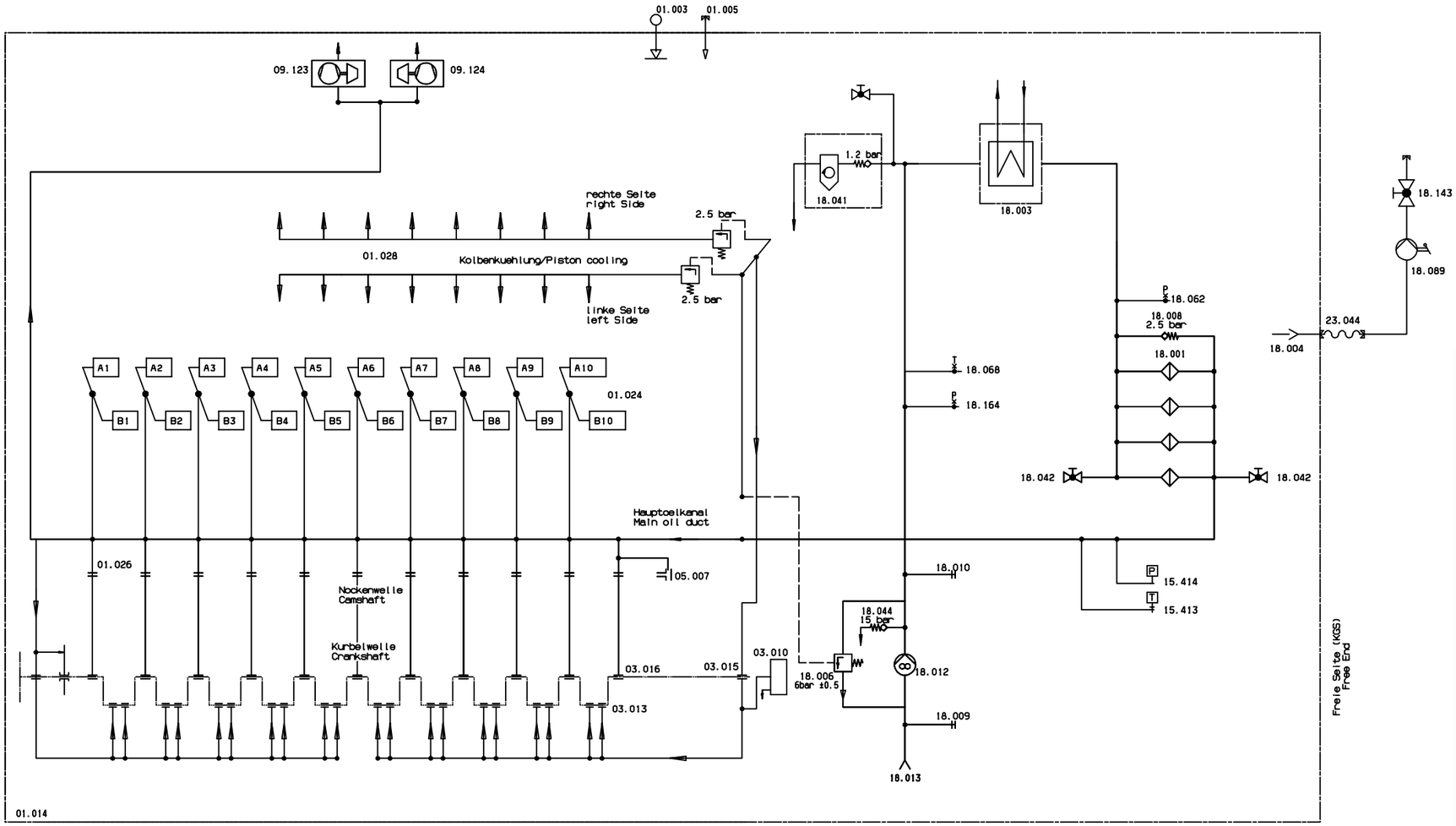

Gueltig fuer 20V4000 G22/G42/G62/G82
Valid for 20V4000 G22/G42/G62/G82

Pos.Nr. Item No.	Lieferung durch: Supply by	Benennung Name	Elektr. Kennz. Electr. Code No.	Anschluss/ Bemerkung Connection/ Remarks
.	.	.	.	.
.	.	.	.	.
.	.	.	.	.
.	.	.	.	.
.	.	.	.	.
23.044	K	Schlauchleitung Hose	.	DN20
18.164	B	Meßstelle, Schmieröldruck, vor Waermetauscher Semirotary Lube Oil Hand Pump	.	.
18.143	K	Schmierölabsperrventil Shut-off valve, Lube oil	.	.
18.095	Z	Schmierölpumpe, für Vorschmierung Lube oil priming pump	.	.
18.089	Z	Schmieröl, Handflügelpumpe Semi Rotary Lube Oil Hand Pump	.	M14x1.5
18.068	B	Meßstelle, Schmieröltemperatur vor Wärmetauscher Measuring Point, Temperature before Heat Exchanger	.	M14x1.5
18.062	B	Meßstelle, Schmieröldruck vor Schmierölfilter Measuring Point, Pressure before Lube Oil Filter	.	M14x1.5
18.044	B	Überdruckventil, am Schmierölpumpe Pressure Relieve Valve, Lube Oil Pump	.	.
18.042	B	Ölablaßhahn, am Ölfilter Oil Filter Drain Cock	.	.
18.041	Z	Schmierölzentrifuge Centrifugal Oil Filter	.	.
18.013	B	Ölansaugkorb Oil Suction Basket	.	.
18.012	B	Schmierölpumpe Lube Oil Pump	.	.
18.010	B	Anschluß, Eintritt Schmierölvorpumpleitung Connection, Inlet, Lube Oil Priming Pump	.	.
18.009	B	Anschluß, Austritt Schmierölvorpumpleitung Connection, Outlet, Lube Oil Priming Pump	.	.
18.008	B	Umgehungsventil, am Schmierölfilter Bypass Valve, Lube Oil Filter	.	.
18.006	B	Absteuerventil vor Motor (Druckbegrenzungsventil) Pressure Limiting Valve, before Engine	.	.
18.004	B	Anschluß Ölabsaugung Connection, Oil Extraction	.	M30x1.5
18.003	B	Schmierölwärmetauscher Lube Oil Heat Exchanger	.	.
18.001	B	Schmierölfilter Lube Oil Filter	.	.
15.414	B	Sensor, Schmieröldruck Sensor, Lube Oil pressure	B5	M14x1.5
15.413	B	Sensor, Schmierölteseperatur Oil Temperature Sensor, Temperature before Engine	B7	M14x1.5
09.124	B	Abgasturbolader, rechte Seite Exhaust Gas Turbocharger, Right Side	.	.
09.123	B	Abgasturbolader, linke Seite Exhaust Gas Turbocharger, Left Side	.	.
05.007	B	Nockenwellenaxiallager Camshaft Locating Bearing	.	.
03.016	B	Hauptlager Main Bearing	.	.
03.015	B	Stützlager Kupplungsgegenseite Support Bearing Free End	.	.
03.013	B	Pleuellager Conrod Bearing	.	.
03.010	B	Schwingungsdämpfer Vibration Damper	.	.
01.028	B	Spritzdüse für Kolbenkühlöl Spray Nozzle for Piston Cooling Oil	.	.
01.026	B	Nockenwellenlager Camshaft Bearing	.	.
01.024	B	Zylinderkopf Cylinder Head	.	.
01.014	B	Dieselmotor Diesel Engine	.	.
01.005	B	Ölmeßstab Oil Dipstick	.	.
01.003	B	Öleinfüllstutzen Oil Filler Neck	.	.

* siehe Pos.-Nr. in der Motoreinbauzeichnung
* see Item No. on the Engine Installation Drawing

Schmierölkreislauf
Lube Oil Circuit

Entlueftungsleitung
Vent Line

Steuerleitung
Control Line

Flexible Verbindung
Flexible connection

Allgemeine Hinweise:
General remarks:

Es ist die Einbauricht linie Nr.M060672/00D zu beachten.
Please note our guideline for installation Nr.M060672/00E

Technische Grenzwerte sind aus den aktuellen MTU-TVU-Daten zu entnehmen.

Limit Values are shown in the actual MTU Technical Sales Documentation

K = Kunde
Customer

B = Im Motor-Basisumfang enthalten
Basic engine scope of supply does include

Z = Als MTU - Zubehoer lieferbar
As MTU - Accessories available

Benennung/Title	Werkstoff/Material	Maßstab/Scale	Gewicht/Weight kg	Format/Size
SM Schmieroelsystem Lube Oil System P&ID		.	.	A

	CAD	Datum/Date	Name
Gezeichnet/Drawn		06.09.2002	John
Geprüft/Checked			
Norm/Norm			
Freigabe/Release			

mtu FRIEDRICHSHAFEN
MTU MOTOREN- UND TURBINEN-UNION FRIEDRICHSHAFEN GMBH

Zeichnungs-Nr./Drawing No. 528 180 03 00

Fuer diese technische Unterlage behalten wir uns alle Rechte vor. Sie darf ohne unsere Zustimmung weder vervielfaeltigt, noch Dritten zugaenglich gemacht, noch in anderer Weise zweckwidrig verwendet werden.
All rights reserved. This document may not be reproduced or disclosed to a third party or used for any other purpose without our express consent.